OCEANÍA MINI

MAP Technology

La tecnología utilizada en nuestros modelos automáticos de más produción se incluye en nuestra Oceanía Mini. Una máquina compacta que integra una bomba de vacío, el rebobinador automático del film, un panel de control multifunción y el sistema de cambio de molde es muy rápido y sencillo.

De fácil uso, la Oceanía Mini es una máquina versátil ideal para producciones de hasta 6 ciclos minuto. Se puede utilizar con o sin atmósfera modificada (MAP).

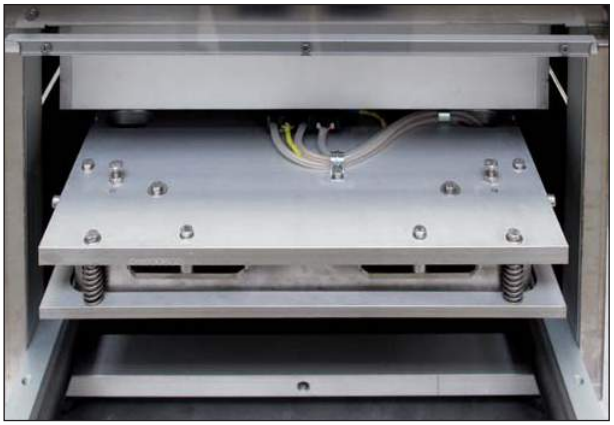

DATOS TÉCNICOS

Velocidad	de 2 a 6 ciclos/minuto, dependiendo del producto
Formato de bandejas Opcional 1 Opcional 2 Opcional 3 Opcional 4	de 325 x 260 de 145 x 260 de 80 x 260 de 145 x110 (altura máxima 100 mm)
Film	Ancho de bobina máximo de 340 mm. Diámetro máximo del film 250 mm.
Tensión alimentación	1 x 230 V + N + PE -50 Hz
Potencia instalada	1,3 - 2,2 Kw
Peso	120 Kg
Bomba de vacío (mc/h)	16
Sistema operativo	Panel digital con 10 programas disponibles

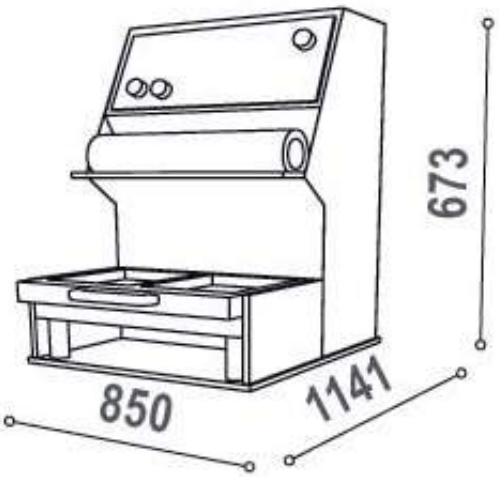

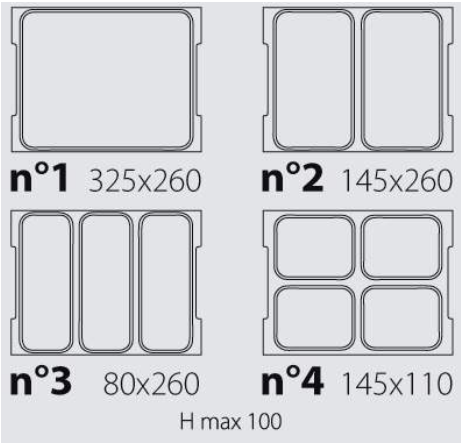

OPCIONALES

- Bomba de vacío de 21.
- Puede llevar mesa con ruedas con la bomba de vacío externa y con el cableado adaptado.

MÁXIMAS PRESTACIONES

La Oceanía Mini es una máquina muy compacta.que importa la misma tecnología que sus hermanas mayores:

- Es una máquina compacta de gran versatilidad que puede llegar hasta los 6 ciclos por minuto.
- Incorpora rebobinador automático del film.
- Funciones controladas por un display (panel digital)
- El cambio de molde está basado en un fácil y simple sistema que simplifica al máximo el trabajo. No se necesitan herramientas.
- Puede actuar como selladora sin hacer el vacío-gas.
- Ideal para pequeñas y medianas producciones.

C/ de la Majada, 4 - Pol. Ind. Tres Cantos
28760 TRES CANTOS (Madrid) - España
Tel.: +34 - 91 803 29 77 / Fax: +34 - 91 803 09 88
email: gfpe@teixpac.es / www.teixpac.es

C/ de la Coma, nau 22 - Pol. Ind. Pla de Santa Anna
08272 SANT FRUITÓS DE BAGES (Barcelona) - España
Tel.: +34 - 93 873 58 66 / Fax: +34 - 93 878 82 78
email: gfpe@teixpac.es / www.teixpac.es

TEIXPAC
G.F. PACKAGING ESPAÑA S.A.