FCA 3430/3430-18

Grapadora automática de doble grapa

innovación · fiabilidad · liderazgo

poly-clip®
SYSTEM

FCA 3430/3430-18

- EASY TOUCH – control sencillo y cómodo del funcionamiento de la máquina
- Larga vida útil, robusta, construida en acero inoxidable

FCA 3430
Para calibres de 24 a 90 mm y hasta 200 ciclos por minuto

FCA 3430-18
Para calibres de 24 a 120 mm y hasta 150 ciclos por minuto

Aplicaciones

FCA 3430
La grapadora automática de doble grapa. FCA 3430 cierra todas las tripas fibrosas y de colágeno desde calibres de 24 a 65 mm y tripas plásticas de hasta calibre 90 mm. Esta flexibilidad se consigue mediante un cambio rápido de grapas de 12 a 15 mm y a la separación entre grapas de 18 a 26 ó 30 mm.

FCA 3430-18
La FCA 3430-18 ofrece unas posibilidades como nunca antes se había visto hasta el momento. Cierra todo tipo de tripas plásticas, fibrosas y de colágeno y abarca calibres de 24 a 90 mm, y en el caso de tripas plásticas hasta de 120 mm. Máxima flexibilidad; gracias a sus tijeras separadoras de mayor tamaño, y al cambio rápido de grapas de 12 a 15 ó 18 mm y de la separación entre grapas de 26 a 30 ó 36 mm.

Ventajas

- Máxima velocidad en cinco niveles, regulable y sin escalas
- Gran variedad de productos con la FCA 3430-18 para grandes calibres
- Resistente a detergentes agresivos, construida en acero inoxidable
- La interfaz gráfica de EASY TOUCH facilita el manejo de la máquina
- Parámetros para productos diferentes almacenados en memoria
- Velocidad de la cinta transportadora regulable y sin escalas de acuerdo con las necesidades de producción
- Extremos del embutido libre de pasta gracias a sus exclusivas tijeras separadoras
- Fácil manejo
- Apertura automática de la máquina y ayuda neumática para cerrarla sin esfuerzos
- Ajuste reproducible de la presión de grapado desde el exterior y sin parar la máquina
- Primer grapado seguro mediante el accionamiento con las dos manos
- Fácil desplazamiento de la máquina gracias a la rueda guía y al brazo de transporte
- Superficies lisas, sin tornillos que sobresalgan, de fácil limpieza
- Sistemas electrónicos estancos libres de averías por humedad
- Bajo nivel de ruido
- Posibilidad de cambiar los rodamientos de la pista de levas desde fuera

Equipo opcional

- Dispositivo automático de colocar cordeles extraíble GSA 20
- Dispositivo de hilo para sarta
- Interruptor de final de tripa
- Freno de tripa neumático o móvil
- Control presencia de grapas
- Embudo reclinable o sistema de doble embudo
- Porciones por final de carrera o célula fotoeléctrica

- Salida con banda de rodillos, posibilidad de alargo por acoplamiento
- Cinta transportadora regulable con doble cinta
- Codificación en la grapa
- Sobre-separación hasta 130 mm para embutición floja sin de aire
- Posibilidad de trabajar con una sola grapa

Funcionamiento y manejo

La grapadora automática de doble grapa se acopla mecánica y eléctricamente a las embutidoras. Las tijeras separan las porciones exactas al gramo y las cierra por grapado.
El sistema de accionamiento de los mandos con las dos manos para el primer grapado, garantiza la máxima seguridad. EASY TOUCH es el sistema de control por pantalla táctil que facilita el manejo de la máquina. El usuario es guiado intuitivamente a través de menús e iconos con un simple toque de su dedo. Los

Dispositivo automático de colocar cordeles GSA 20: grapado cordeles simultáneo

La alternativa al embudo reclinable – FCA 3430-18 con doble embudo

El interfaz gráfico de EASY TOUCH facilita el manejo del máquina

cambios de producto se hacen más rápidos. Gracias a ello se acelera notablemente el cambio de producto. Los niveles de operario y servicio están claramente separados entre sí.

FCA 3430
El accionamiento de la grapadora automática de doble grapa se efectúa mediante autómata y servo-variador de frecuencia, trabajando sin desgaste.

FCA 3430-18
El dinámico servo-accionamiento de esta FCA permite abarcar una gama de productos más amplia. Las tijeras separadoras reforzadas y de mayor apertura trabajan hasta piezas de calibre 120 mm. Esta flexibilidad se consigue al poder utilizar todos los tamaños de grapa.

Tres series de tamaños de grapas con una sola máquina. La gama más extensa de productos con la máxima velocidad.

Possibilidades de acoplamiento

TSA – sella en línea el tubo formado por con film plano a partir de la bobina
AHL – colgado automático de productos con cordel
ES 5000 – sistema de etiquetado para marcado y trazabilidad

Sistemas de grapado

El sistema completo de grapadora, grapas y cordeles de un solo fabricante asegura eficiencia y una producción libre de problemas. Las grapas originales de Poly-clip System garantizan la máxima calidad. La fabricación está sujeta a estrictas normas de calidad, certificada con las normas ISO 22000:2005 y ISO 9001:2008 y se ajustan con precisión al proceso de producción. El recubrimiento de seguridad patentado usando la tecnología Poly-clip SAFE-COAT, autorizado para el contacto con alimentos y certificado por la organización SGS INSTITUT FRESENIUS, garantiza una producción sin problemas y una garantía de producto sin preocupaciones. Poly-clip System es el líder mundial de soluciones en sistemas de grapado.

Diferenciación por grapas y cordeles por colores y codificación en la grapa

Marcado de productos con etiquetas que se imprimen y colocan dentro de la grapa durante la producción.

Hasta 2.000 metros sin paros con la selladora automática TSA.

FCA 3430/3430-18

Dimensiones (en mm)

Datos técnicos

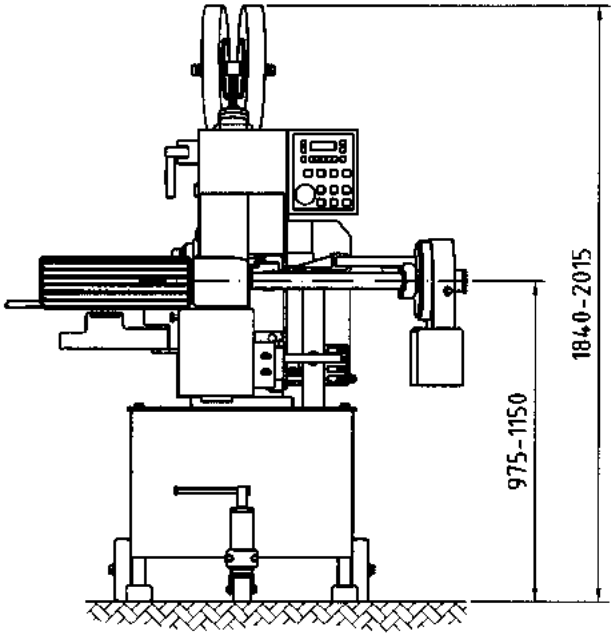

Vista frontal

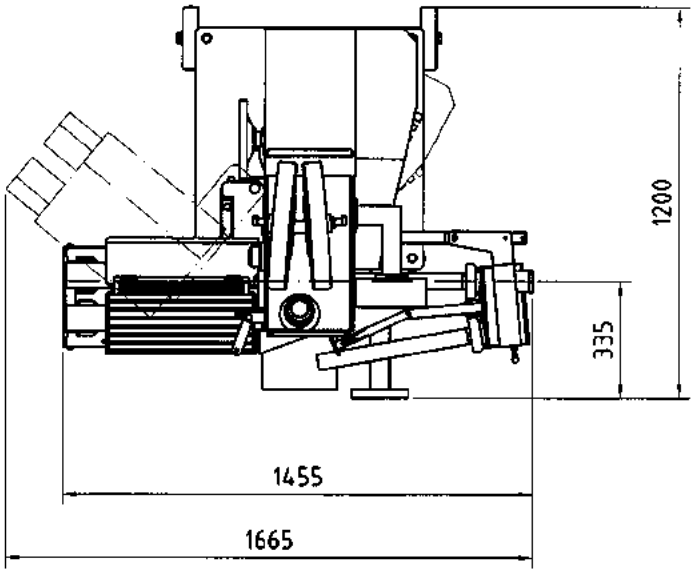

Longitud embudo 500

Vista en planta

Ancho:	1.455 - 1.665 mm
Profundidad:	1.200 mm
Altura:	1.840 - 2.015 mm
Peso:	570 kg
Conexión corriente:	200 - 230 VCA, 380 - 460 VCA, 50/60 Hz
Potencia:	2,8 kW
Fusibles:	16 A
Presión aire comprimido:	5-7 bar/0,5-0,7 MPa
Consumo de aire:	1,6 NL/ciclo

FCA 3430/3430-18-E-04/13-HA Poly-clip se reserva el derecho a introducir modificaciones técnicas.

Poly-clip System GmbH & Co. KG
Niedeckerstraße 1 · 65795 Hattersheim a. M.
Alemania · Tel. +49 6190 8886-0
contact@polyclip.de · www.polyclip.com